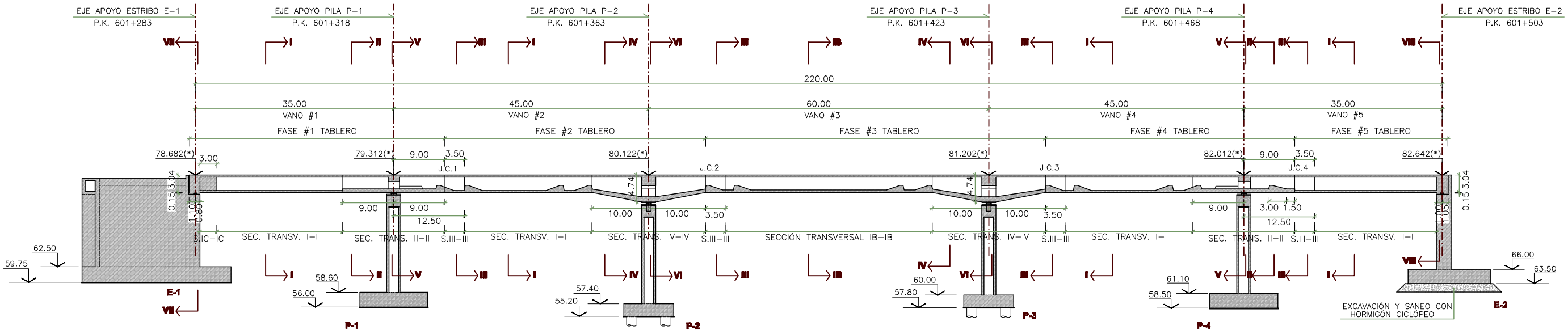

SECCIÓN LONGITUDINAL TABLERO
ESCALA 1/750

(*) NOTA:
COTAS DE ESTRUCTURA

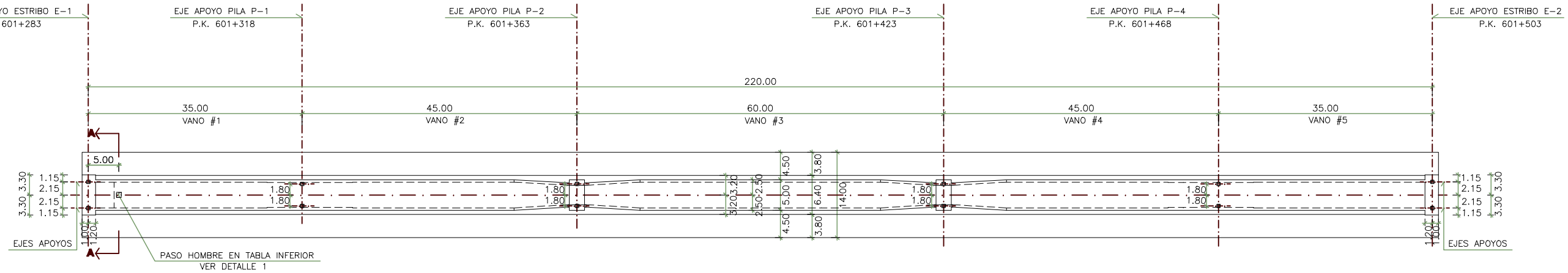

VISTA INFERIOR TABLERO
ESCALA 1/750

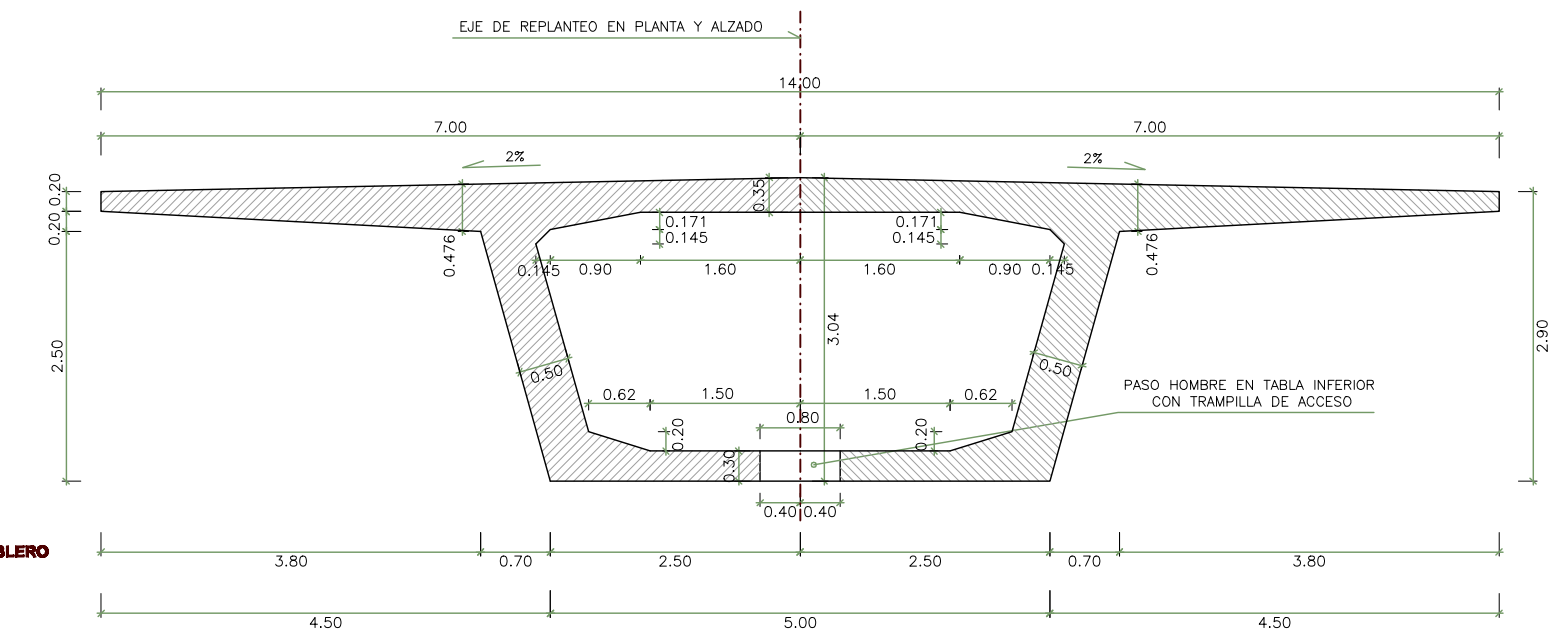

HUECO ACCESO AL TABLERO
SECCIÓN A-A
ESCALA 1/75

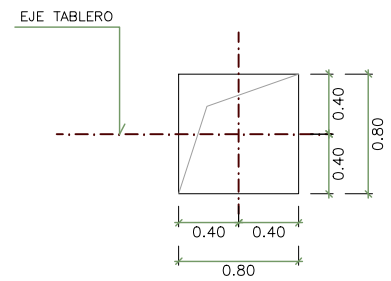

HUECO ACCESO AL TABLERO
DETALLE 1
ESCALA 1/50

CUADRO DE MATERIALES

MATERIAL	DEFINICION		NIVEL DE CONTROL	RECUBRIMIENTO ARMADURAS (mm.)
HORMIGON	TABLERO	HP-40/F/20/IIa	ESTADISTICO	25
ACERO	ARMADURA PASIVA	B 500 S	NORMAL	——
ACERO	ARMADURA ACTIVA	Y 1860 S7	NORMAL	——
EJECUCION	TODOS LOS ELEMENTOS INDICADOS		INTENSO	——

– LOS EMPALMES DE BARRAS SE HARÁN POR SOLAPE TAL COMO INDICA LA INSTRUCCIÓN EHE.

adif ADMINISTRADOR DE INFRAESTRUCTURAS FERROVIARIAS

TITULO
PROYECTO DE CONSTRUCCION DE PLATAFORMA
EN LA LINEA DE ALTA VELOCIDAD
MADRID-ZARAGOZA-BARCELONA-FRONTERA FRANCESA
TRAMO: PONTÓS - BORRASSÁ

SANDO CONSTRUCCIONES _Bridge Technologies_

N° VERSIÓN	FECHA	MOTIVO MODIFICACIÓN
3	6-JULIO-2009	CAMBIO RECRECIDOS DE ANCLAJE
2	4-MAYO-2009	CAMBIO PROC. CONSTRUCTIVO

ESCALA: INDICADAS
FECHA: ABRIL 2009
TITULO DEL PLANO: VIADUCTO SANTA ANA
SEC. LONGITUDINAL Y VISTA INFERIOR
N° DE PLANO: 2.9.3.5
Hoja 3 de 90