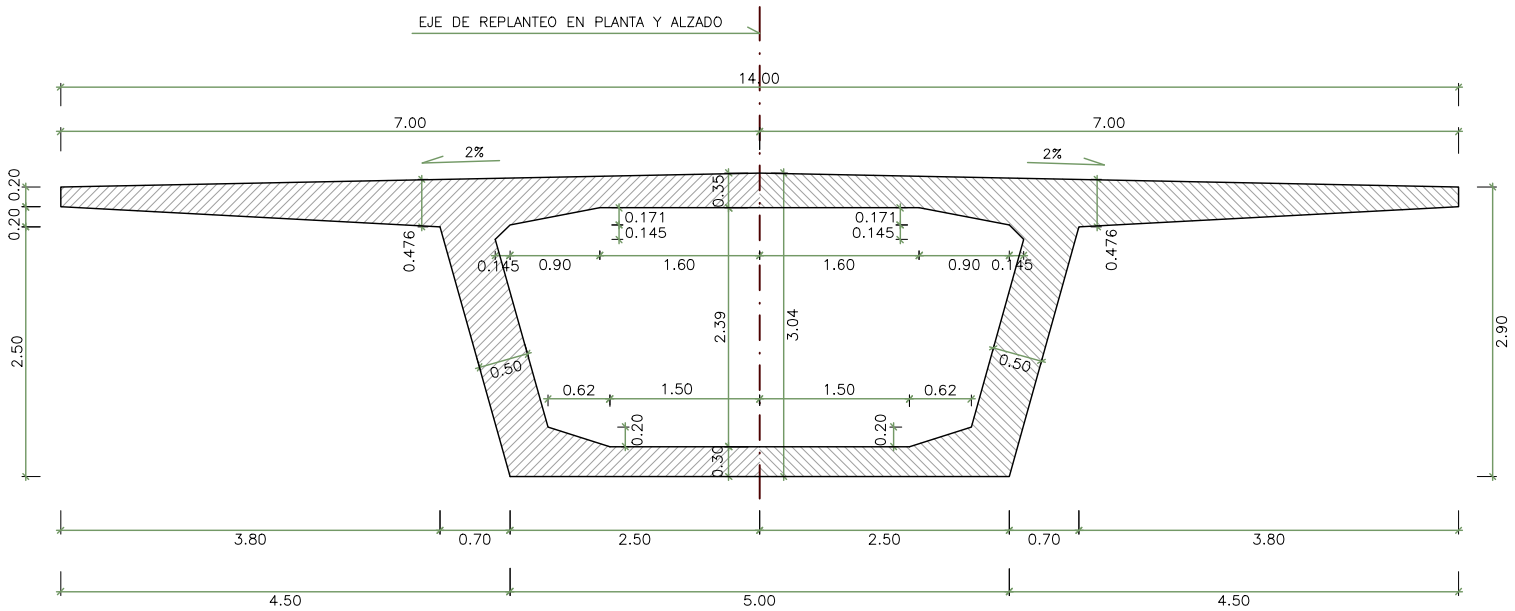

SECCIÓN TIPO I-I
ESCALA 1/75

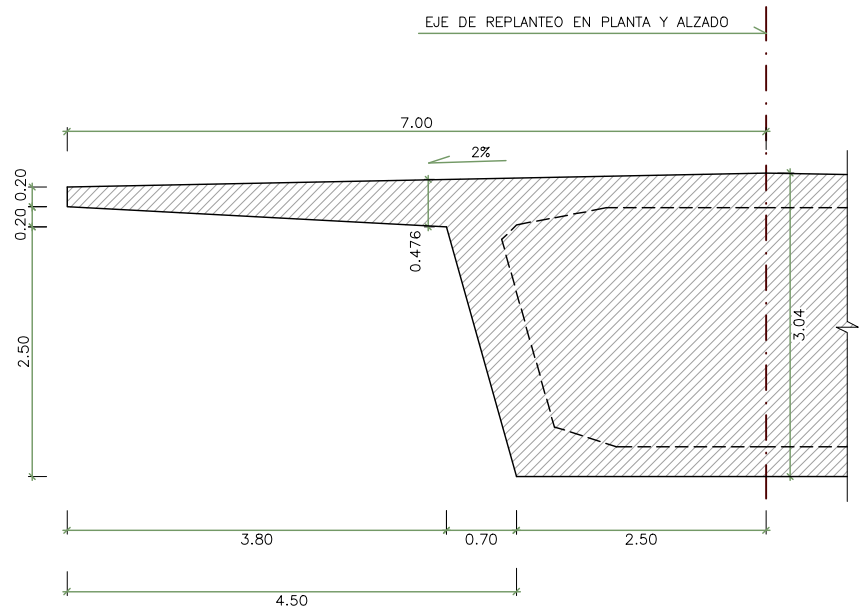

SECCIÓN TIPO IC-IC
ESCALA 1/75

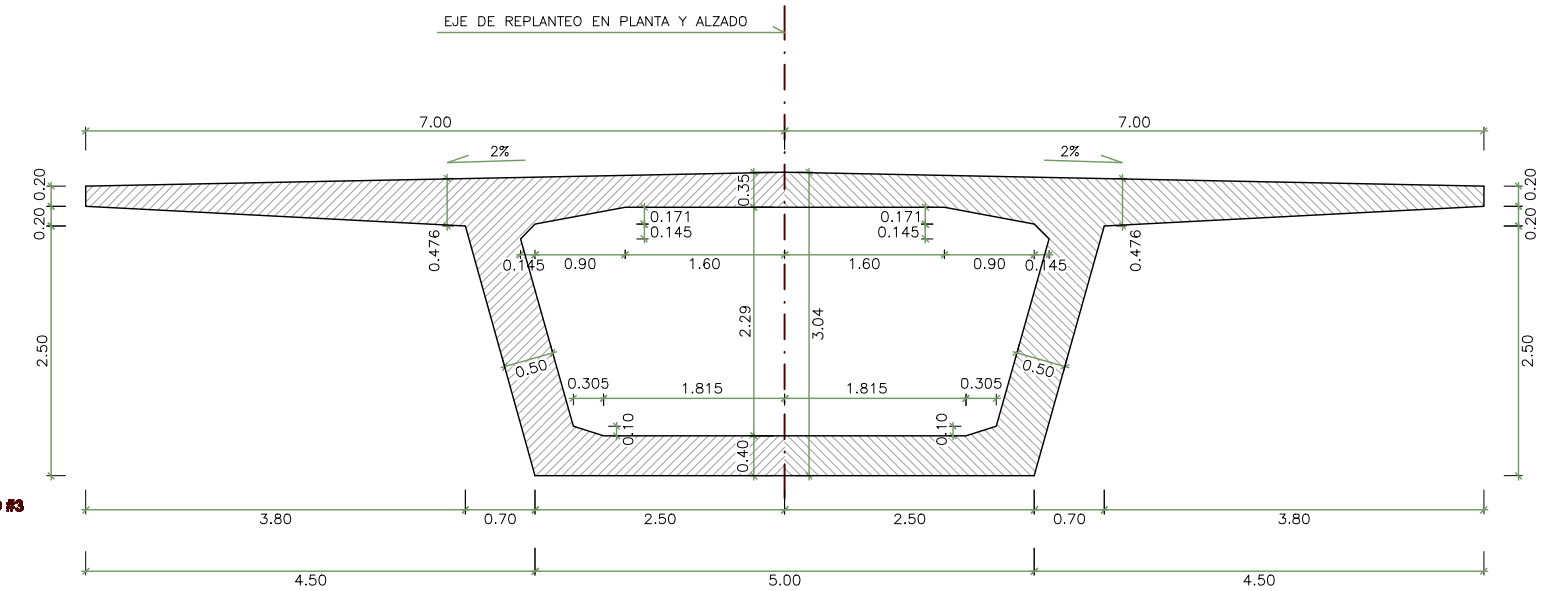

SECCIÓN TIPO IB-IB
SECCIÓN TRANSVERSAL TIPO VANO #3
ESCALA 1/75

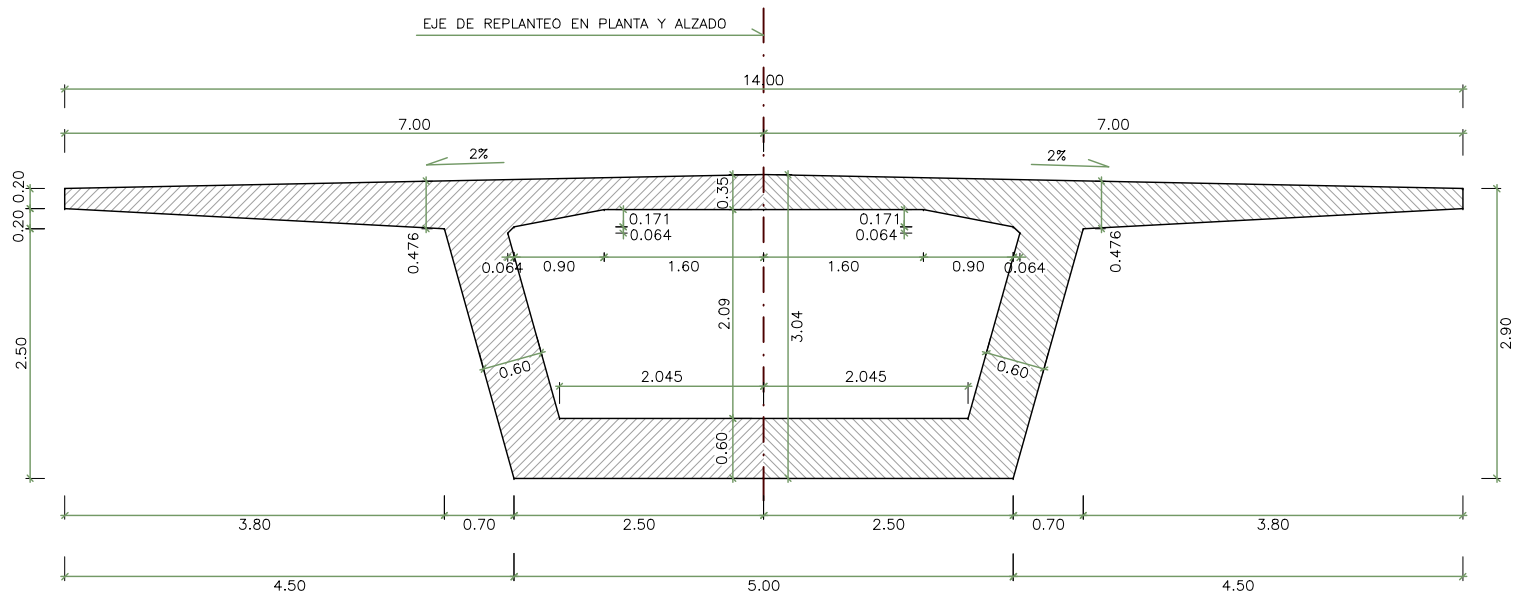

SECCIÓN TIPO II-II
SECCIÓN TRANSVERSAL TIPO APOYO
ESCALA 1/75

CUADRO DE MATERIALES

MATERIAL	DEFINICION		NIVEL DE CONTROL	RECUBRIMIENTO ARMADURAS (mm.)
HORMIGON	TABLERO	HP-40/F/20/IIa	ESTADISTICO	25
ACERO	ARMADURA PASIVA	B 500 S	NORMAL	——
ACERO	ARMADURA ACTIVA	Y 1860 S7	NORMAL	——
EJECUCION	TODOS LOS ELEMENTOS INDICADOS		INTENSO	——

– LOS EMPALMES DE BARRAS SE HARÁN POR SOLAPE TAL COMO INDICA LA INSTRUCCIÓN EHE.

adif ADMINISTRADOR DE INFRAESTRUCTURAS FERROVIARIAS

TITULO
PROYECTO DE CONSTRUCCION DE PLATAFORMA
EN LA LINEA DE ALTA VELOCIDAD
MADRID-ZARAGOZA-BARCELONA-FRONTERA FRANCESA
TRAMO: PONTÓS - BORRASSÁ

SANDO CONSTRUCCIONES _Bridge Technologies_

N° VERSIÓN	FECHA	MOTIVO MODIFICACIÓN
2	4-MAYO-2009	CAMBIO PROC. CONSTRUCTIVO

ESCALA 1/75

FECHA ABRIL 2009

TITULO DEL PLANO
VIADUCTO SANTA ANA
SECCIONES TRANSVERSALES (I)

N° DE PLANO 2.9.3.5